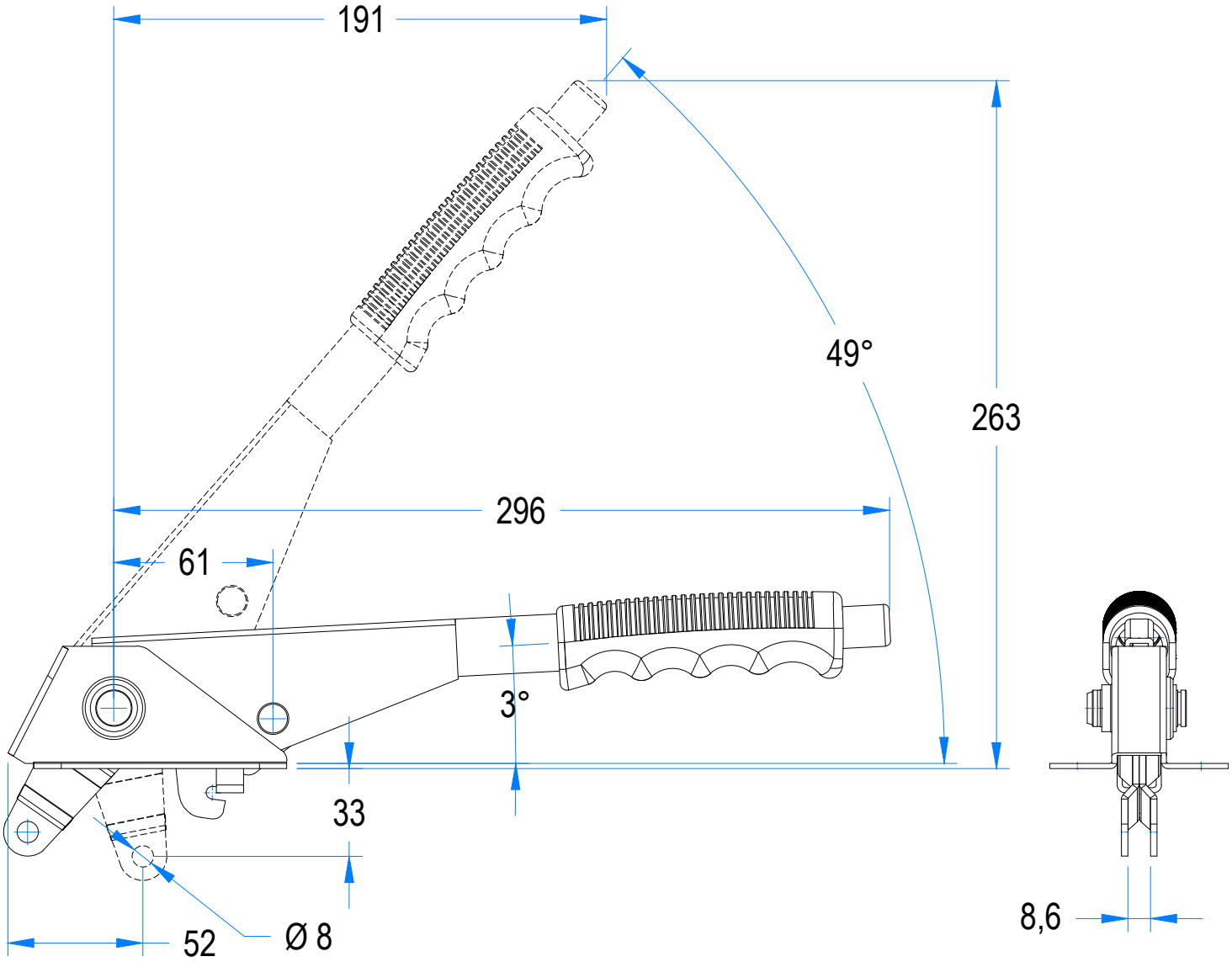
191
49°
263
296
61
3°
33
52
Ø 8
8,6

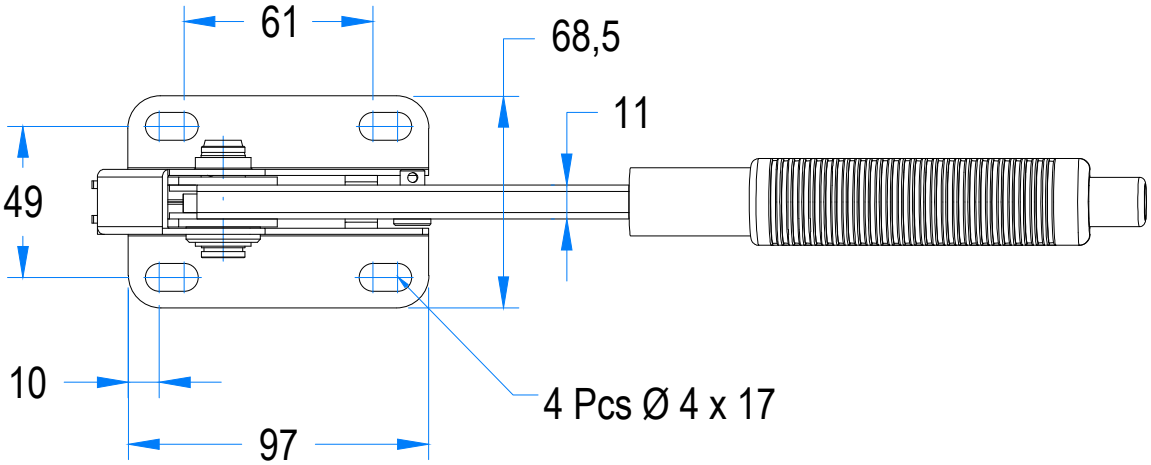
61
68,5
11
49
10
97
4 Pcs Ø 4 x 17